平成29年度秋季市民野球大会Ⅱ部試合結果

平成29年12月3日全日程終了

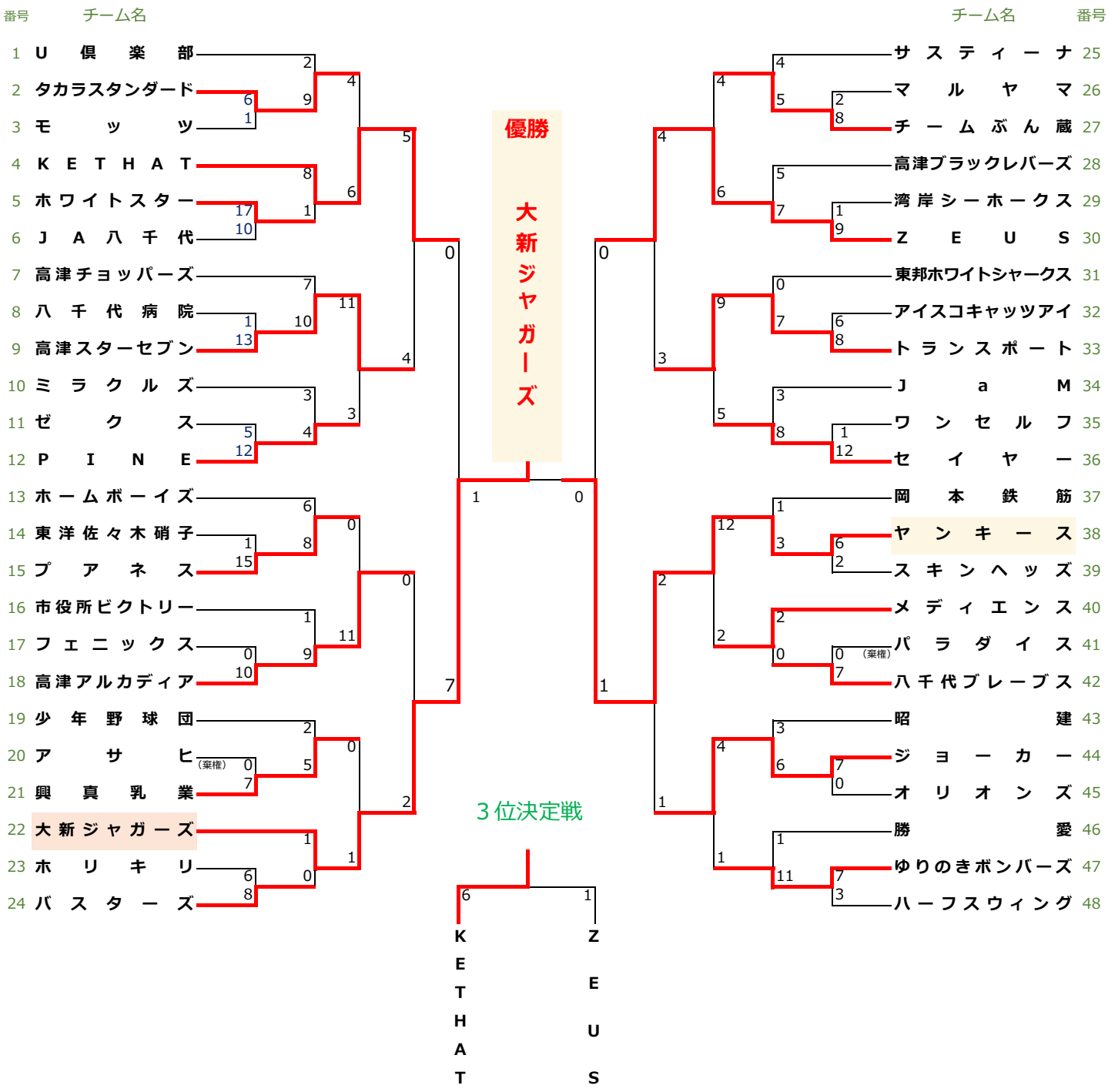

八千代市野球協会